PS566-AM

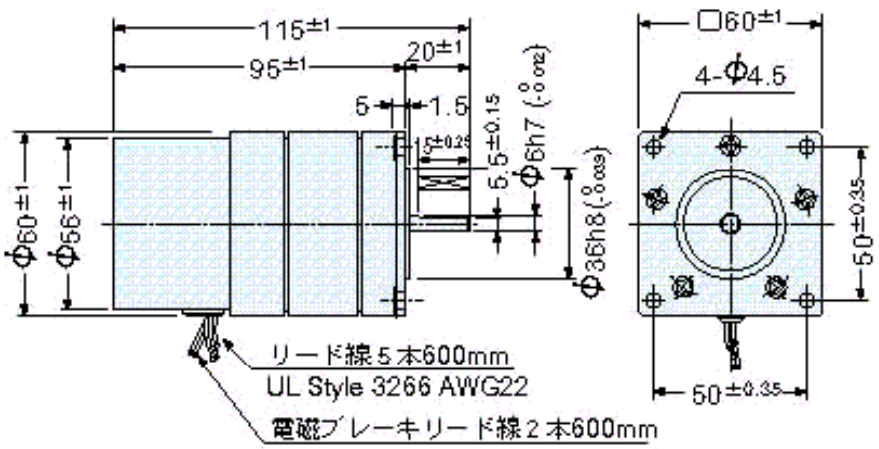

PS569-AM

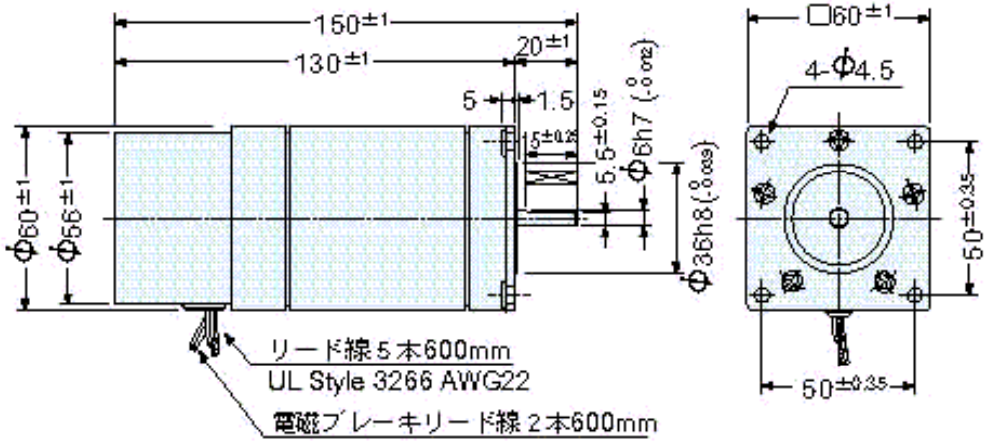

PS596-AM

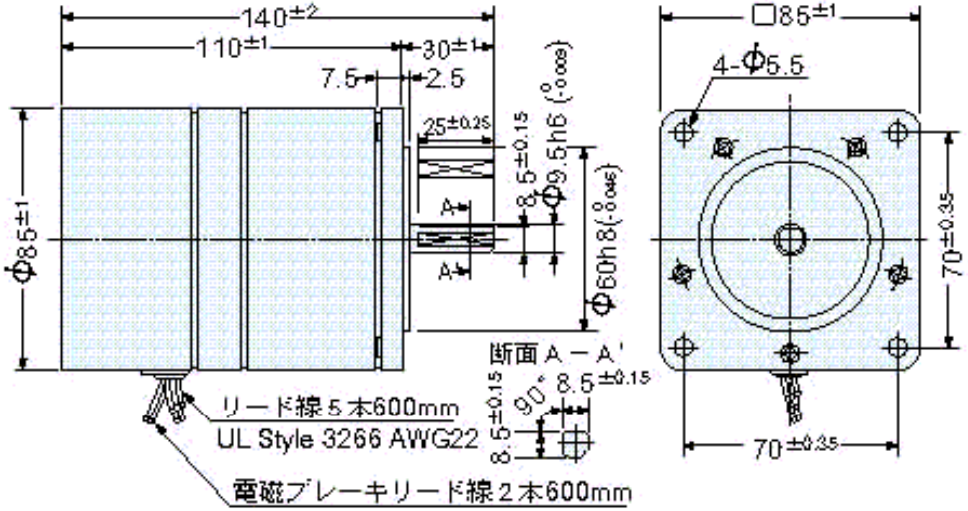

PS599-AM

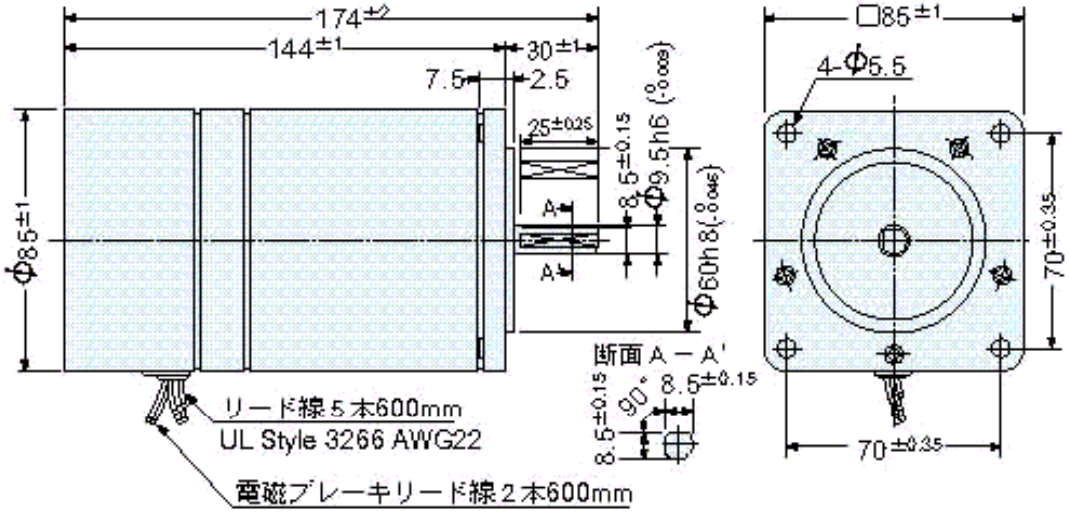

PS5913-AM

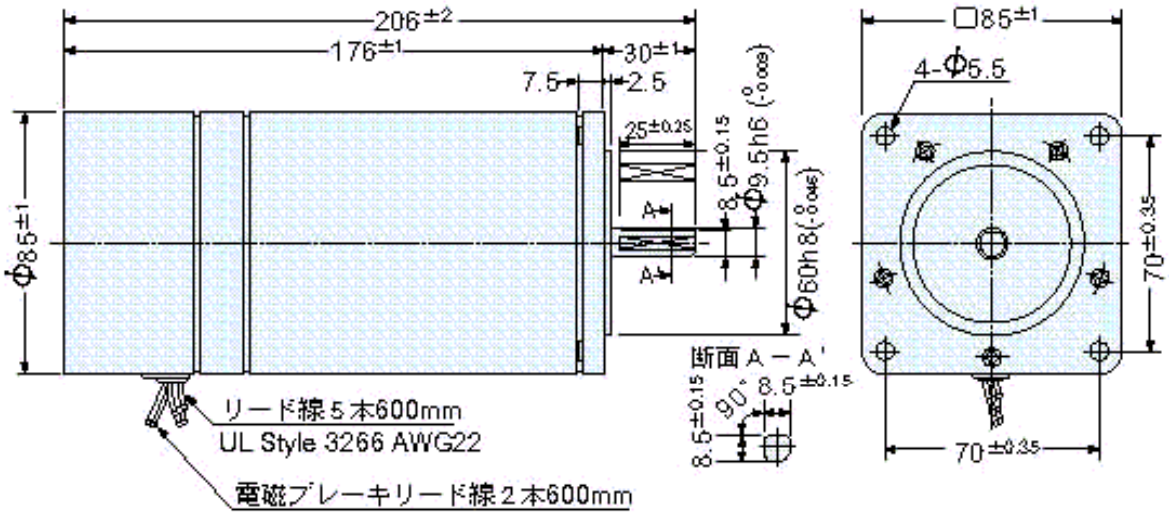
206±2
176±1
30±1
7.5
2.5
25±0.25
8.5±0.15
Φ9.5h6
Φ60h8
Φ85±1
A
A'
□85±1
4-Φ5.5
70±0.35
70±0.35
断面 A－A'
90°
8.5±0.15
8.5±0.15
リード線５本600mm
UL Style 3266 AWG22
電磁ブレーキリード線２本600mm